第43回東海学生バスケットボール大会　勝ち上がり表
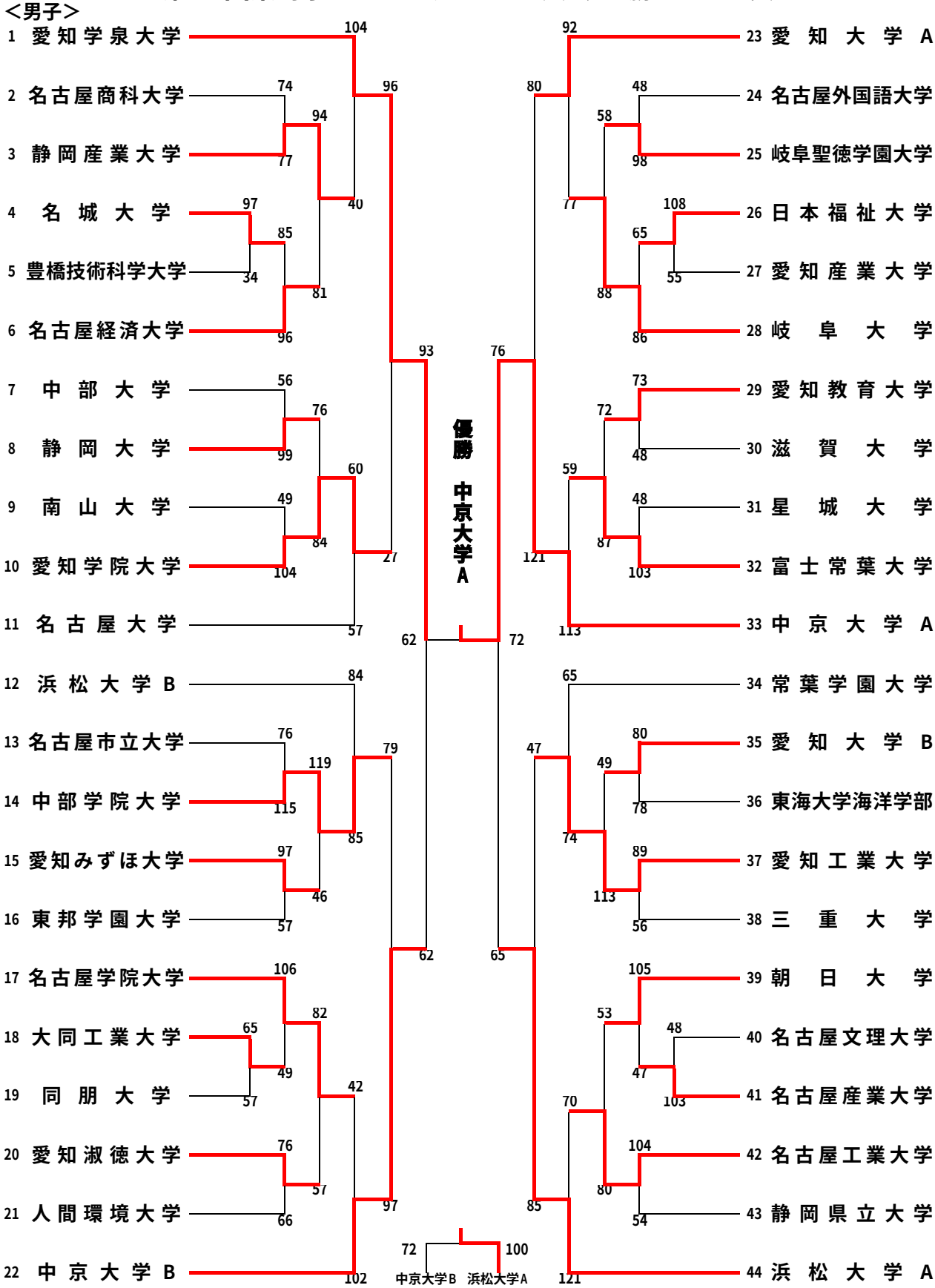
＜男子＞